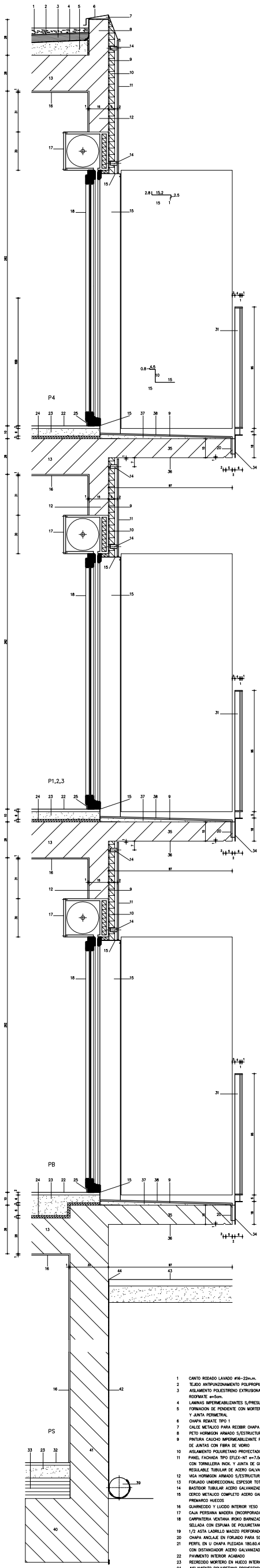

SECCION VERTICAL
POR VENTANAS, CON BALCON

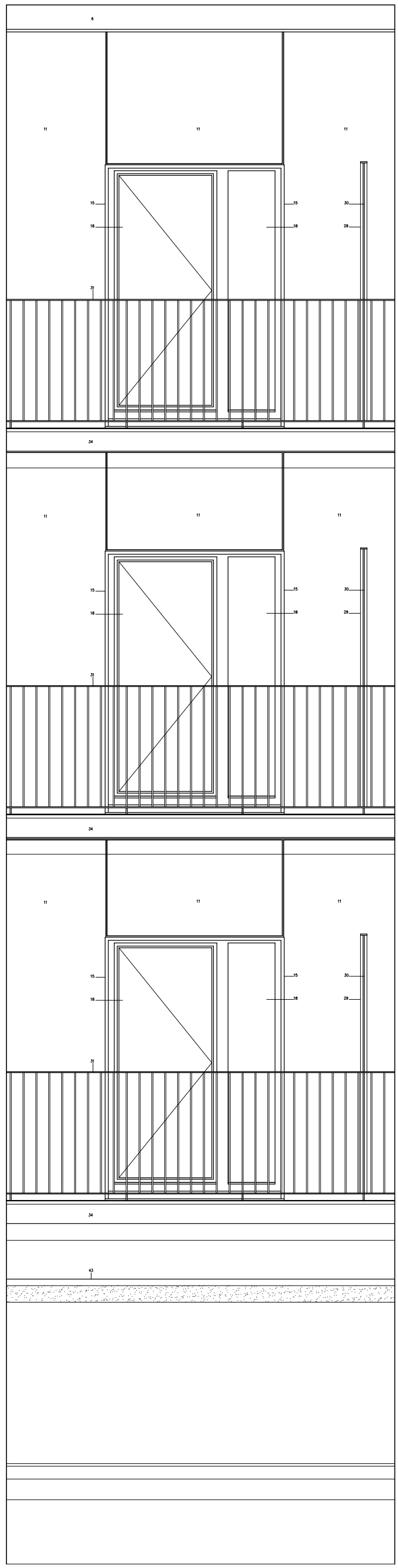

ALZADO, CON BALCON

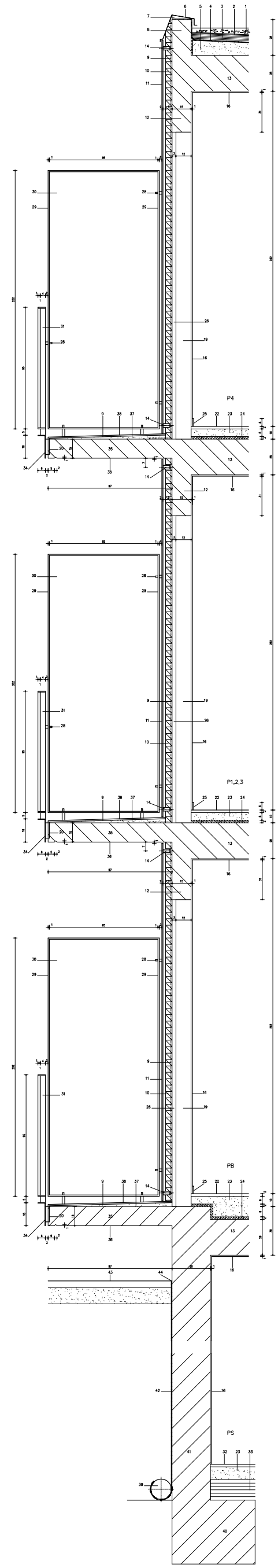

SECCION VERTICAL
POR FACHADA CIEGA, CON BALCON

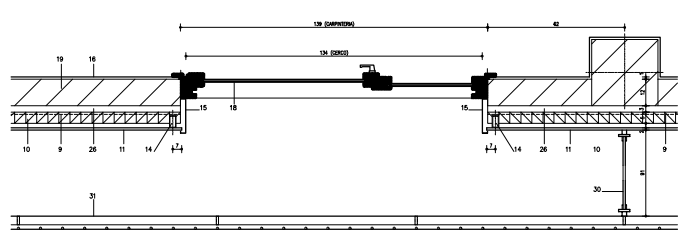

SECCION HORIZONTAL, CON BALCON

1 CANTO RODADO LAVADO ø16-22m.m.
2 TEJADO ANTIPUNZONAMIENTO POLIPROPILENO
3 AISLAMIENTO POLIESTRENO EXTRUSIONADO 35Kg/m3
ROOFMATE e=5cm.
4 LAMINAS IMPERMEABILIZANTES S/PRESUPUESTO
5 FORMACION DE PENDIENTE CON MORTERO ALIGERADO 2%
Y JUNTA PERIMETRAL
6 CHAPA REMATE TIPO 1
7 CALCE METALICO PARA RECIBIR CHAPA REMATE
8 PETO HORMIGON ARMADO S/ESTRUCTURA
9 PINTURA CAUCHO IMPERMEABILIZANTE PREVIO TRATAMIENTO
DE JUNTAS CON FIBRA DE VIDRIO
10 AISLAMIENTO POLIURETANO PROYECTADO HASTA 5cm. ESPESOR
11 PANEL FACHADA TIPO EFLEX-NT e=7.5m.m. S/PRESUPUESTO
CON TORNILLERIA INOX. Y JUNTA DE GOMA SOBRE BASTIDOR
REGULABLE TUBULAR DE ACERO GALVANIZADO FIJADO A PARED
12 VIGA HORMIGON ARMADO S/ESTRUCTURA
13 FORJADO UNIDIRECCIONAL ESPESOR TOTAL 28cm. S/ESTRUCTURA
14 BASTIDOR TUBULAR ACERO GALVANIZADO
15 CERCO METALICO COMPLETO ACERO GALVANIZADO
PREMARCO HUECOS
16 GUARNECIDO Y LUCIDO INTERIOR YESO
17 CAJA PERSIANA MADERA (INCORPORADA A CARPINTERIA)
18 CARPINTERIA VENTANA IROKO BARNIZADO A PORO ABIERTO
SELLADA CON ESPUMA DE POLIURETANO
19 1/2 ASTA LADRILLO MACIZO PERFORADO
20 CHAPA ANCLAJE EN FORJADO PARA SOLDAR PERFIL BALCONES
21 PERFIL EN U CHAPA PLEGADA 180.60.4 m.m.
CON DISTANCIADOR ACERO GALVANIZADO
22 PAVIMENTO INTERIOR ACABADO
23 RECRECIDO MORTERO EN HUECO INTERIOR
24 AISLAMIENTO POLIURETANO PROYECTADO e=2cm.
25 RODAPIE MADERA BARNIZADA
26 RECRECIDO MORTERO HIDROFUGO EN PARAMENTO EXTERIOR
27 CHAPA REMATE VERTEADUAS EN BALCON
28 FIJACIONES PANEL SEPARADOR VIVIENDAS (PN)
29 PERFIL MARCO PANEL SEPARADOR VIVIENDAS (PN)
30 VIDRIO LAMINAR EN PANEL PN
31 BARANDILLA TIPO EN ACERO GALVANIZADO
32 PAVIMENTO INTERIOR GARAGE SOLERA PULIDA CON CUARZO
33 ENCACHADO BASE SOLERA SOTANO
34 ANGULAR PLEGADO 180.60.4 m.m.
CON DISTANCIADOR EN FRENTE BALCON ACERO GALVANIZADO
35 LOSA BALCON HORMIGON ARMADO e=15cm.
36 IMPERMEABILIZACION INCOLORA DE SILICONAS
EN ELEMENTOS DE HORMIGON VISTO
37 FORMACION PENDIENTE CON MORTERO DE RESINAS
38 PAVIMENTO GRAWCOLOR (CUARZO Y RESINAS)
39 TUBO DRENAJE
40 ZAPATA HORMIGON ARMADO
41 MURO HORMIGON ARMADO e=30cm.
42 LAMINA FILTRANTE EN MURO
43 PAVIMENTO ACERA SIMILAR AL EXISTENTE
44 SELLADO PERIMETRAL

ARQUITECTOS
ROBERTO ERCILLA MIGUEL ANGEL CAMPO FRANCISCO MANSUNDO

N PROYECTO 979
FECHA OCTUBRE-97
ESCALA 1/10
N PLANO A33

PROYECTO
168 VIVIENDAS Y GARAJES
EN LAKUABIZCARRA

PLANO
SECCIONES CONSTRUCTIVAS 1

PLANO NO DEFINITIVO